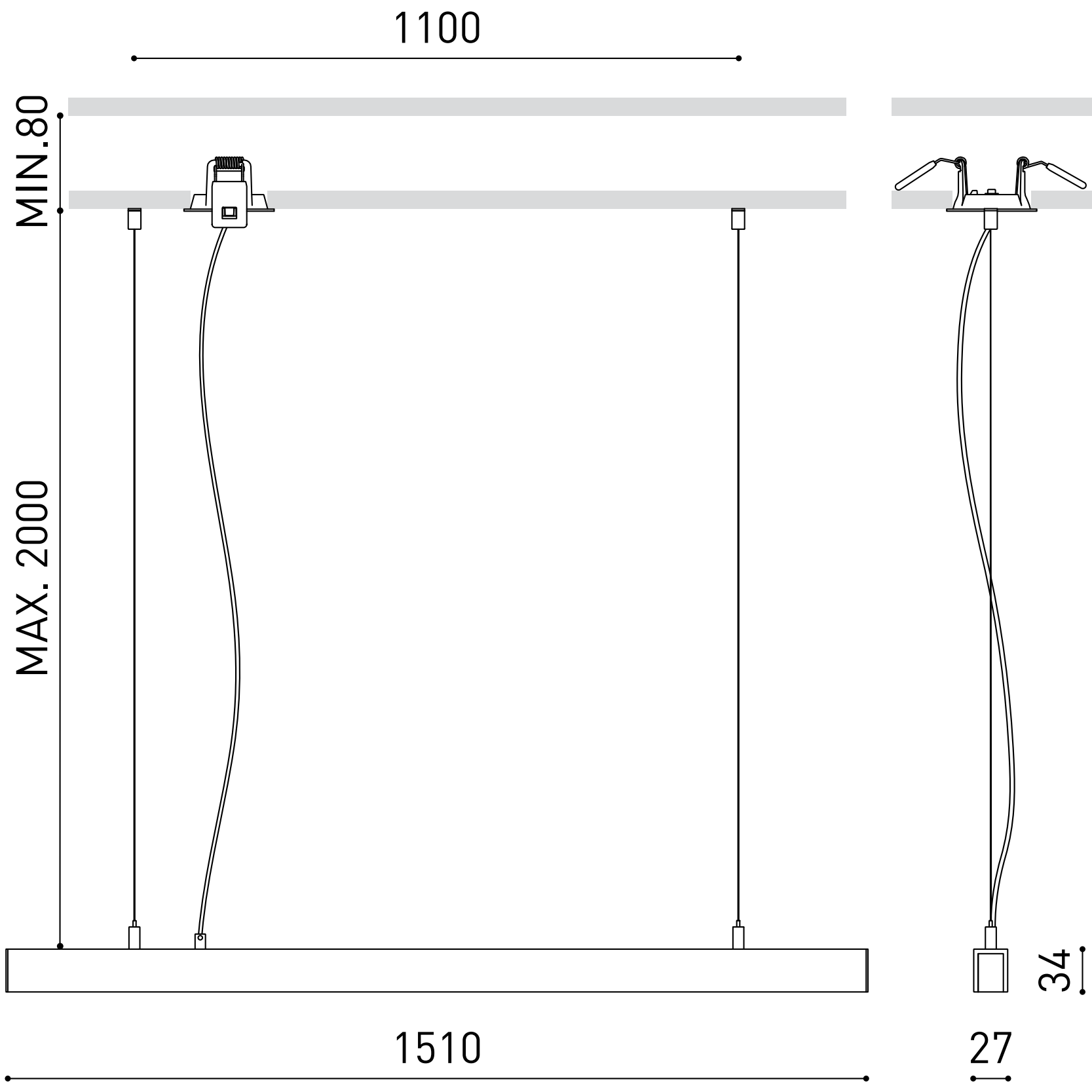
1100
MIN.80
MAX. 2000
1510
34
27